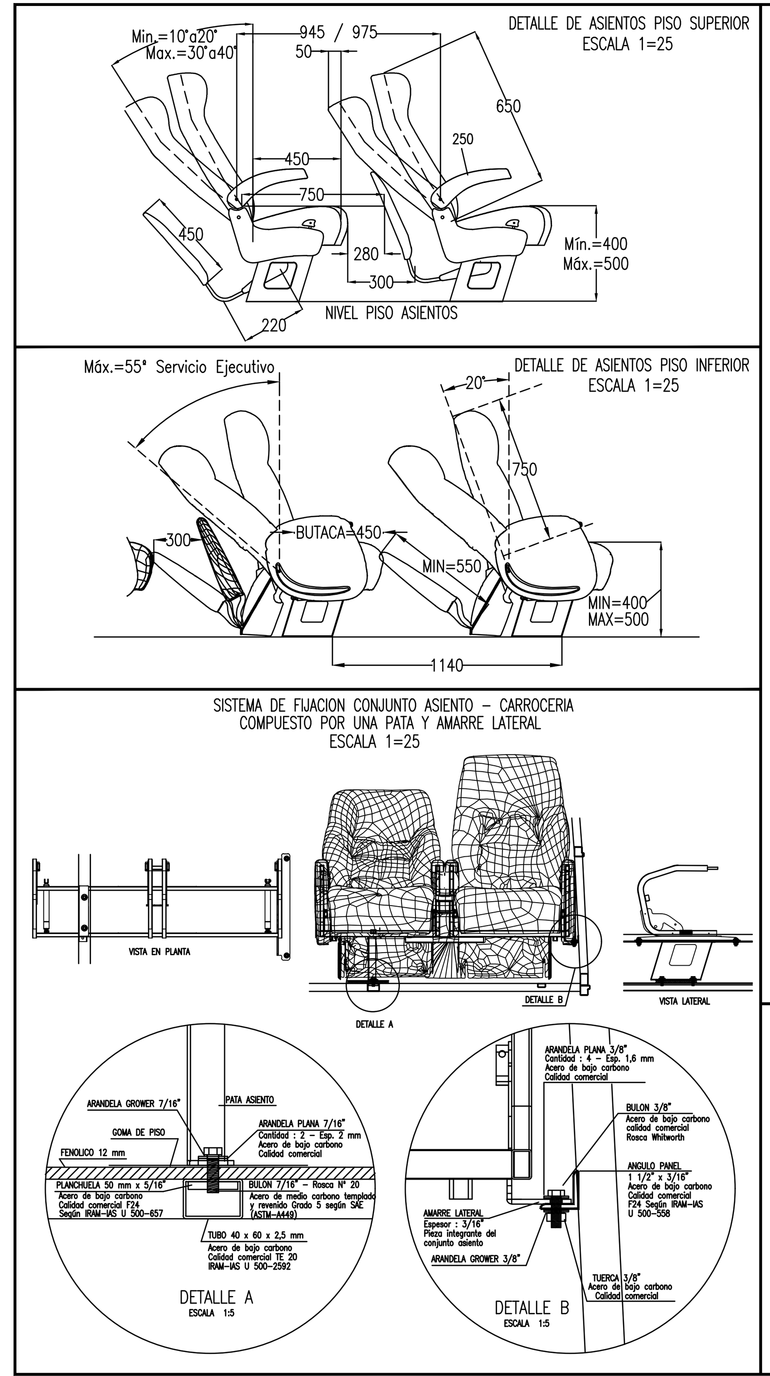

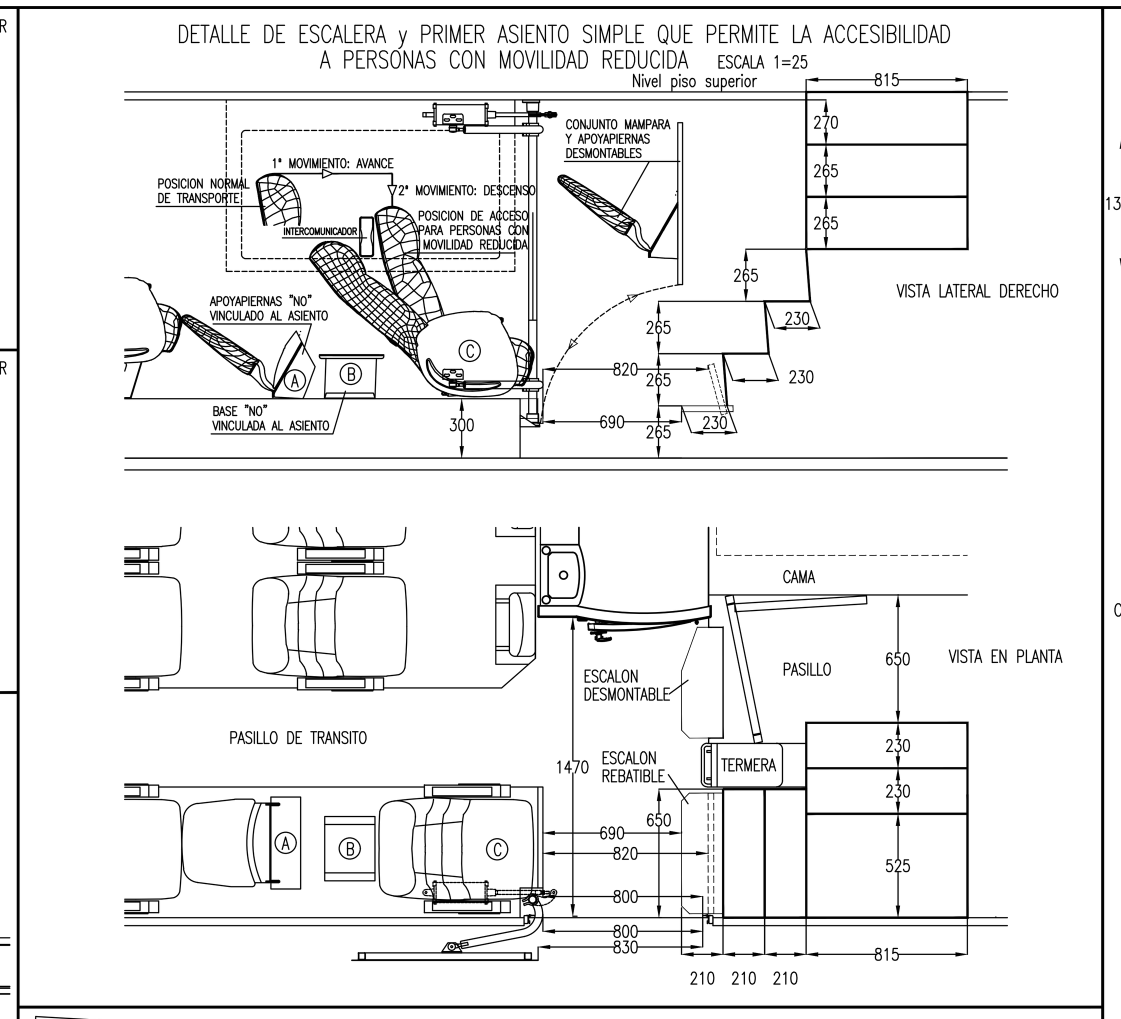

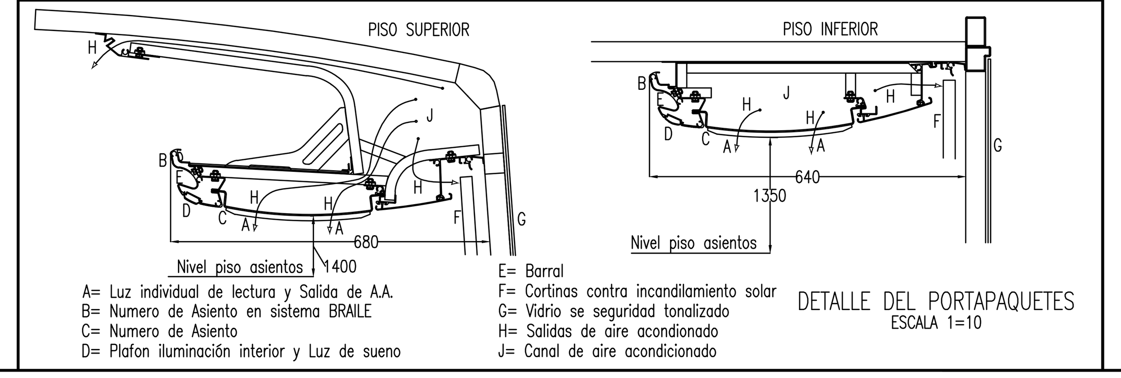

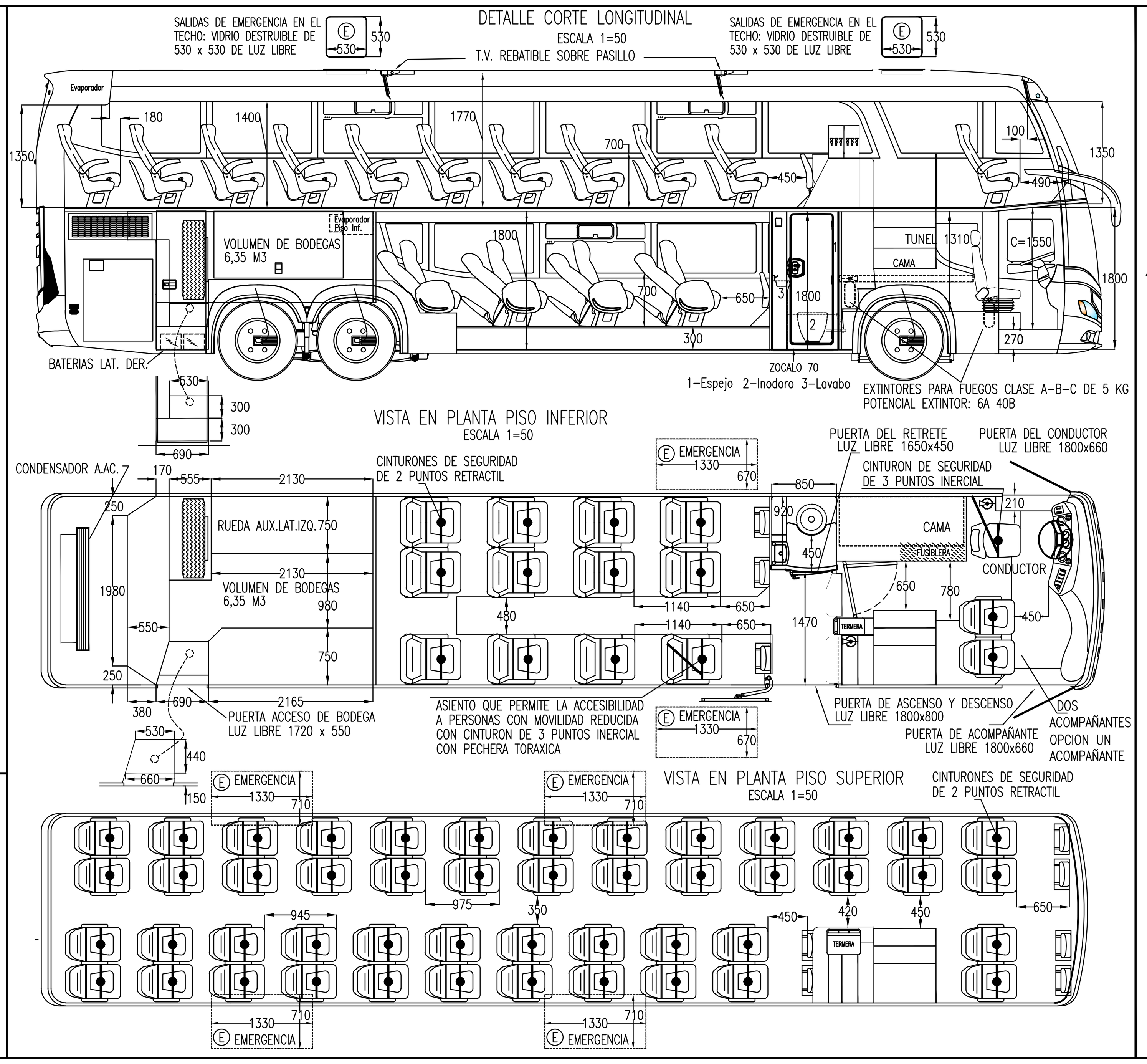

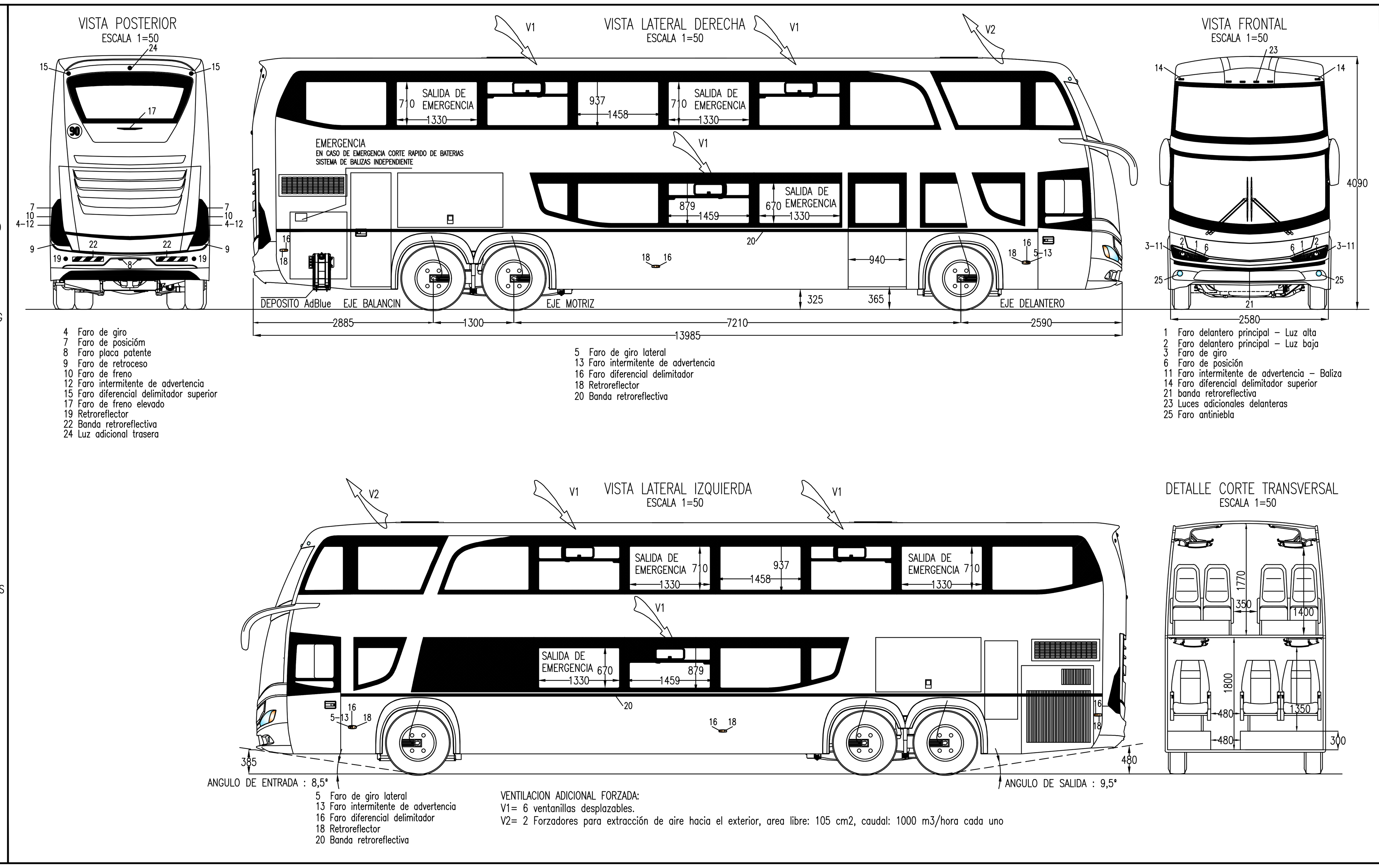

Expediente original	NO APLICA
Expediente Modificación (número de chasis)	NO APLICA
1. Expediente, Plano o Disposición de aprobación "módulo experimental"	PLANO EST-003; EXP.: 20362/97; APROB. DISP. GCT 185 / 97
2. Expediente o referencia "ensayo estabilidad"	ENSAYO DE ESTABILIDAD LATERAL Nº 381/16 - D.A.T.
3. Expediente de LCM asociada	EX-2022-108208374-APN-DPAYRE#MDP
4. Chasis Marca / Modelo	SCANIA / K 410 B6X2 ; K 450 B6X2
4.1 Motor Marca / Modelo	SCANIA / DC 13 139 (410 cv) - DC 13 143 (450 cv) - Euro V
5. Carrocería Marca / Modelo	AUTOCAR TROYANO / DOBLE PISO
6. Configuración de ejes	1S ; 1d ; 1S
7.1 Dimensiones de neumáticos primer eje (índice de carga y velocidad)	385/65 R 22.5 (158 ; L-M)
7.2 Dimensiones de neumáticos segundo eje (índice de carga y velocidad)	315/80 R 22.5 (156/150 L)
7.3 Dimensiones de neumáticos tercer eje (índice de carga y velocidad)	385/65 R 22.5 (158 ; L-M)
8. Tipo de combustible	DIESEL
8.1 Capacidad de combustible (lts)	855
8.2 Cantidad de tanques de combustible	4
9.1 Cantidad total de butacas piso inferior (no incluye Tripulación)	12
9.2 Cantidad total de butacas piso superior	48
9.3 Cantidad total de butacas (incluye Tripulación)	63 ; opción 62
9.4 Tipo de butacas (piso inferior y piso superior)	CAMA EJECUTIVO / SEMICAMA
9.5 Cinturones de seguridad (butacas para pasajeros)	DOS PUNTOS RETRACTIL
9.6. Marca / modelo de butaca	FAIC / ENTERPRISE - MOONRRAKER
10.1 Ventanillas de emergencia piso superior	4
10.2 Ventanillas de emergencia piso inferior	2
11. Eje trasero direccional	NO
12. Vehículo con accesibilidad para personas con movilidad reducida (PMR)	SI (EX-2022-45854640-APN-SNTYCV#CNRT)
13. ABS / EBS	SI / SI
14. Control Electrónico de Estabilidad (Electronic Stability Control - ESC)	SI
15. Control Crucero Adaptativo (Adaptative Cruise Control - ACC)	SI
16. Sistema de Control de Carril (Lane Departure Warning System - LDWS)	SI
17. Advanced Emergency Braking Systems - AEBS)	SI
18. Señal de frenado de Emergencia (Emergency Braking Display - EBD)	SI

Tabla de emisiones del motor: DC 13 143 (450 cv) - EuroV	
Nivel sonoro emitido por el vehículo en aceleración (dBA)	79,9
Nivel sonoro emitido por el vehículo detenido - Escape (dBA)	89,4
Nivel sonoro emitido por el vehículo detenido - Motor (dBA)	92,2

Tabla de pesos	Eje delantero (Kg)	Ejes traseros (Kg)	Total (Kg)
Tara con 1/2 Tk de combustible	5821	12666	18487
Carga útil	1679	3834	5513
Peso total	7500	16500	24000
Admisibles	7500	16500	24000
Admisible chasis	7500	17000	24500

Tolerancias : +/- 5 mm

	Fecha	Nombre	APROBO:
Dibujó	21/06/23	M.L.	Jorge O. Soria
Revisó	22/06/23	J.A.A.	Ing. Mecánico
Aprobó	22/06/23	J.O.S.	ICIE Nº 2-0253-3

JOSE TROYANO Y CIA. S.A.I.C.
FABRICA DE VEHICULOS M3 ARMADOS EN ETAPAS

Escala 1:50 — ISO (E) — Toler. No Aplica — Rug. No Aplica

SERVICIO: SEMICAMA (P. Sup.) + CAMA EJECUTIVO (P. Inf.)

PLANO DE PRESENTACION ANTE LA COMISION NACIONAL DE REGULACION DEL TRANSPORTE - GERENCIA DE FISCALIZACION TECNICA AUTOMOTOR C.N.R.T. - G.F.T.A.

PLANO Nº : X-1D473 / 1

FECHA DE EMISION : 22/06/2023

REEMPLAZA A PLANO Nº: X-0D473/1

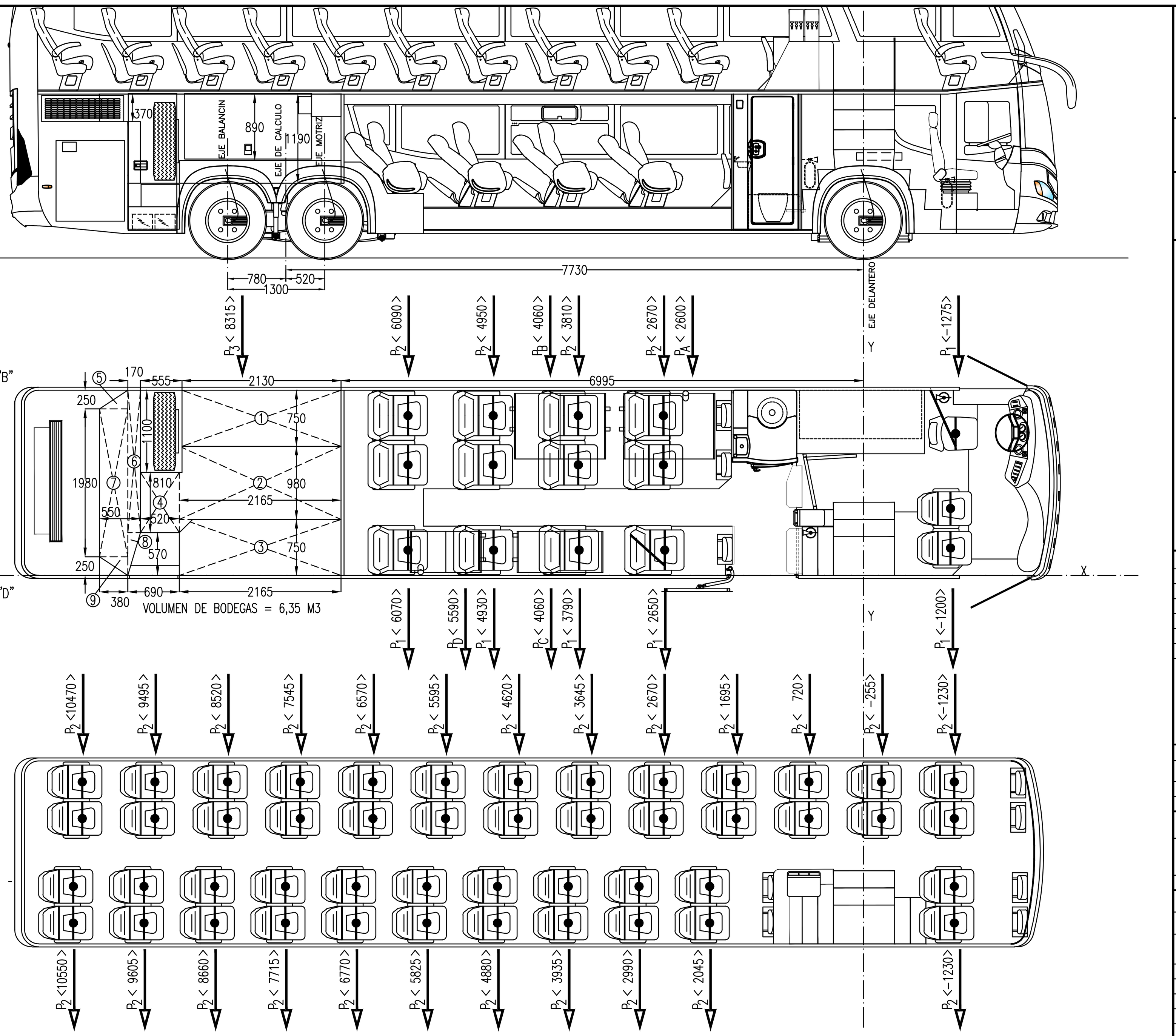

DATOS:
P1 = 70 KG = 1 PASAJERO
P2 = 140 KG = 2 PASAJEROS
P3 = 1103 KG = EQUIPAJE
P6 = 6007 KG = TARA MAXIMA EJE DELANTERO (CHASIS+CARROCERIA+EQUIPO A.ACOND.+ TK LLENO)
P7 = 12847 KG = TARA MAXIMA TANDEM TRASERO (CHASIS+CARROCERIA+EQUIPO A.ACOND.+TK LLENO)
P(A-B-C-D) = TK - CARGA TOTAL = 735 KG

DISTANCIA ENTRE CENTROS DE APOYOS:
SE TOMO 1300 MM LA DISTANCIA ENTRE CENTROS DE EJES MOTRIZ Y LIBRE BALANCIN
EJE TRASERO DE CALCULO SE TOMO: EJE MOTRIZ= 60 % Y EJE BALANCIN= 40 %

CARGA POR PASAJEROS Y CONDUCTOR:
PESO TOTAL DE PASAJEROS, CONDUCTOR Y 2 ACOMPAÑANTES: 4410 KG
EJE DELANTERO: $\frac{\sum Pi * Di}{7730} = 1762$ KG   EJE TRASERO: $\frac{\sum Pi * Di}{7730} = 2648$ KG

SOBRECARGA POR EQUIPAJE:

H	X	Y	V
H1= 890	X1= 8060	Y1= 2105	V1= 1,42 m3
H2= 1190	X2= 8077	Y2= 1240	V2= 2,52 m3
H3= 890	X3= 8077	Y3= 375	V3= 1,45 m3
H4= 1190	X4= 9420	Y4= 975	V4= 0,50 m3
H5= 370	X5= 9977	Y5= 2313	V5= 0,02 m3
H6= 370	X6= 9765	Y6= 1525	V6= 0,12 m3
H7= 370	X7= 10040	Y7= 1240	V7= 0,28 m3
H8= 370	X8= 9793	Y8= 380	V8= 0,02 m3
H9= 370	X9= 9977	Y9= 167	V9= 0,02 m3

Vt= 6,35 m3

$Xcgt= \frac{\sum Vi * Xi}{Vt} = 8315$ mm

$Ycgt= \frac{\sum Vi * Yi}{Vt} = 1218$ mm

VOLUMEN MINIMO ADMISIBLE: 60 PASAJ * 0,10 m3/PASAJERO= 6,00 m3
VOLUMEN TOTAL DE BODEGA: 6,35 m3
VOLUMEN TOTAL * 100 kg/m3: 635 KG
SOBRECARGA 25% DEL PESO DE PASAJEROS+TRIPULACION: 1103 KG——SE TOMA ESTE VALOR PARA EL CALCULO
EJE DELANTERO: $\frac{\sum Pi * Di}{7730} = -83$ KG
EJE TRASERO: $\frac{\sum Pi * Di}{7730} = 1186$ KG

SOBRECARGA POR TANQUE DE COMBUSTIBLE LLENO:

	LARGO	ANCHO	ALTO	AREA (MM2)	CAPACIDAD (LTS)	PESO LLENO CON COMBUSTIBLE (KG)
TANQUE "A":	1220	880	265	228993	279	240
TANQUE "B":	1220	880	265	228993	279	240
TANQUE "C":	1150	550	265	141543	163	140
TANQUE "D":	950	550	265	141543	134	115
TOTALES:					855	735

Se toma para el peso especifico del combustible 0,86 kg / litro
EJE DELANTERO: $\frac{\sum Pi * Di}{7730} = 372$ KG → = -186 KG
EJE TRASERO: $\frac{\sum Pi * Di}{7730} = 363$ KG → = -181 KG
Descontamos la mitad conforme a lo indicado en el M.E.T.cap.II-1

VALORES ADMISIBLES DE PESOS POR LEY NACIONAL DE TRANSITO 24449/95 Y DECRETO 779/95:

	EJE DELANTERO (1)	TANDEM TRASERO (2)	SUMA (1)+(2)
VALOR NOMINAL SUSP. MECANICA	No Corresponde	No Corresponde	No Corresponde
BENEFICIO 5% SUSP.NEUMATICA	8000	16500	24500

VALORES ADMISIBLES DE PESOS CORRESPONDIENTES AL CHASIS

	EJE DELANTERO (1)	TANDEM TRASERO (2)	SUMA (1)+(2)
VALOR NOMINAL	7500	17000	24500

CUADRO FINAL VERIFICACION DE VALORES:

	EJE DELANTERO (3)	TANDEM TRASERO (4)	SUMA (3)+(4)
TARA: CHASIS+CARROCERIA+EQ.A.AC. CON TANQUE DE COMBUSTIBLE LLENO	6007	12847	18854
SOBRECARGA POR PASAJEROS	1762	2648	4410
SOBRECARGA POR EQUIPAJE	-83	1186	1103
DESCUENTO POR MEDIO TANQUE	-186	-181	-367
SUMA TOTAL POR EJE/TANDEM	7500	16500	24000
VALORES ADMISIBLES ADOPTADOS	7500	16500	24000

MARCA Y MODELO DE CARROCERIA: AUTOCAR TROYANO DOBLE PISO.
MARCA Y MODELO DE CHASIS: SCANIA K410 B6X2 ; K450 B6X2
MARCA DE MOTOR: SCANIA; DENOMINACION: DC 13 139 (410 cv) - DC 13 143 (450 cv) - Euro V
MEDIDAS EN MILIMETROS
VOLUMEN DE BODEGAS= 6,35 M3
SERVICIO: LARGA DISTANCIA ; 12 PASAJEROS CAMA EJECUTIVO PISO INFERIOR + 48 PASAJEROS SEMI CAMA PISO SUPERIOR
CAPACIDAD: 60 PASAJEROS + CONDUCTOR + 2 ACOMPAÑANTES - OPCION: 1 ACOMPAÑANTE
NEUMATICOS EJE DELANTERO: 385/65 R 22.5
NEUMATICOS EJE MOTRIZ: 315/80 R 22.5
NEUMATICOS EJE BALANCIN: 385/65 R 22.5

DISTANCIA DE LA FUERZA
AL EJE DELANTERO DE CALCULO — P_2 <-1940>
FUERZA ACTUANTE

Tolerancias : +/- 5 mm

	Fecha	Nombre	APROBO:
Dibujó	21/06/23	M.L.	Jorge O. Soria
Revisó	22/06/23	J.A.A.	Ing. Mecánico
Aprobó	22/06/23	J.O.S.	ICIE Nº 2-0253-3

JOSE TROYANO Y CIA. S.A.I.C.
FABRICA DE VEHICULOS M3 ARMADOS EN ETAPAS

Escala 1:50 — ISO (E) — Toler. No Aplica — Rug. No Aplica

SERVICIO: SEMICAMA (P. Sup.) + CAMA EJECUTIVO (P. Inf.)

PLANO DE PRESENTACION ANTE LA COMISION NACIONAL DE REGULACION DEL TRANSPORTE - GERENCIA DE FISCALIZACION TECNICA AUTOMOTOR C.N.R.T. - G.F.T.A.

PLANO Nº : X-1D473 / 2

FECHA DE EMISION : 22/06/2023

REEMPLAZA A PLANO Nº: X-0D473/2

República Argentina - Poder Ejecutivo Nacional
1983/2023 - 40 AÑOS DE DEMOCRACIA

Hoja Adicional de Firmas
Documentación personal

Número: RE-2023-89887175-APN-DTD#JGM

CIUDAD DE BUENOS AIRES
Jueves 3 de Agosto de 2023

Referencia: Documentación Complementaria

El documento fue importado por el sistema GEDO con un total de 1 pagina/s.

Digitally signed by Gestion Documental Electronica
Date: 2023.08.03 12:58:52 -03:00

JOSE TROYANO - 23060126429
en representación de
JOSE TROYANO Y CIA SA IC - 30504956322

Digitally signed by Gestion Documental Electronica
Date: 2023.08.03 12:58:53 -03:00