DETALLE DE ASIENTOS
ESCALA 1=25

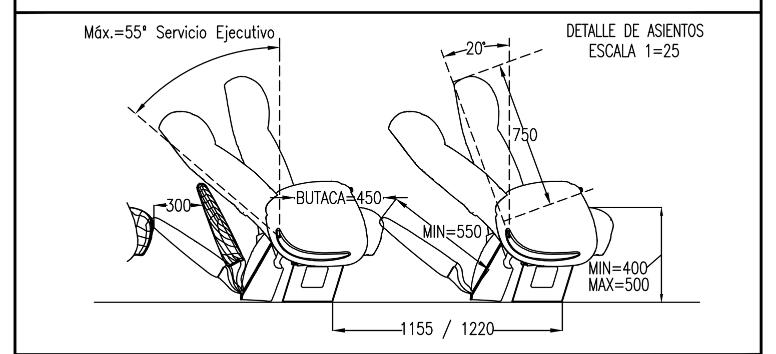

SISTEMA DE FIJACION CONJUNTO ASIENTO - CARROCERIA COMPUESTO POR UNA PATA Y AMARRE LATERAL
ESCALA 1=25

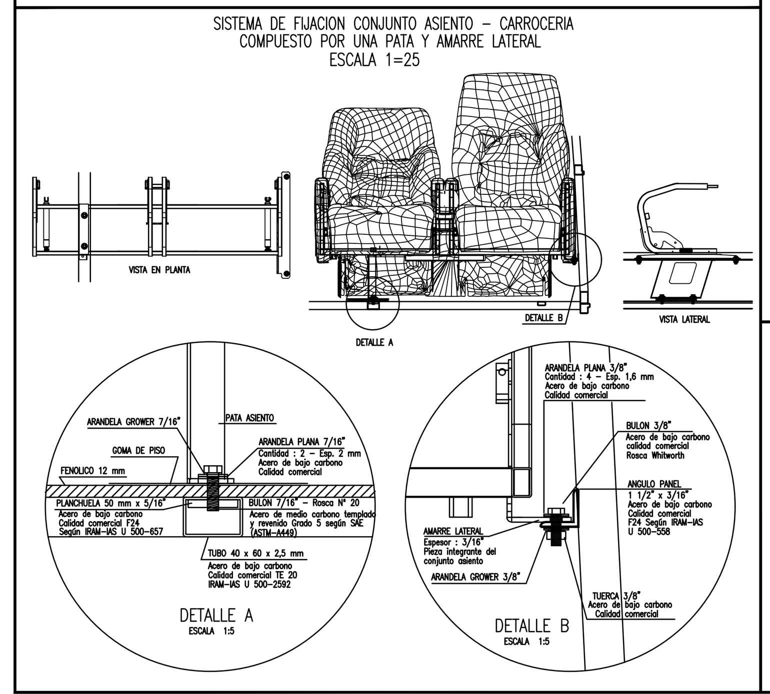

DETALLE DE ESCALERA y PRIMER ASIENTO SIMPLE QUE PERMITE LA ACCESIBILIDAD A PERSONAS CON MOVILIDAD REDUCIDA
ESCALA 1=25

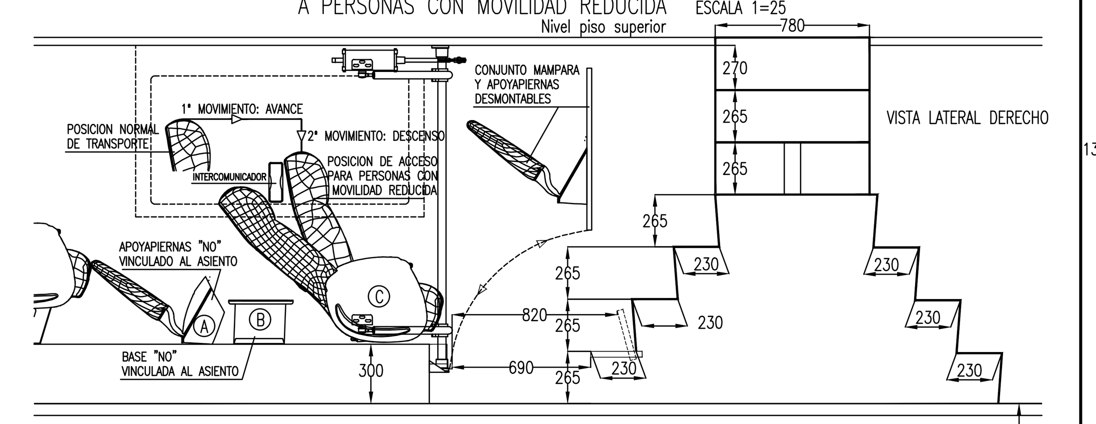

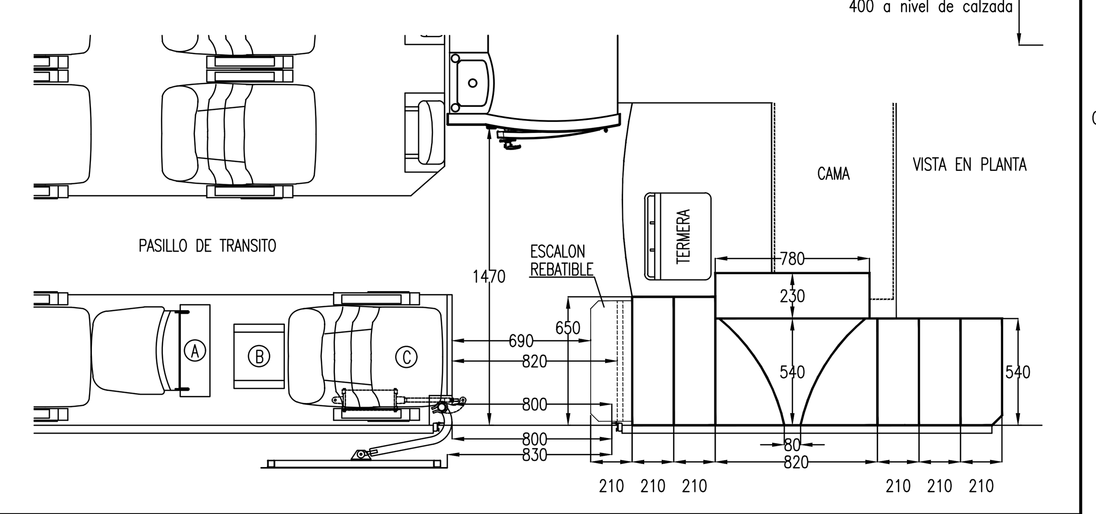

DETALLE DEL PORTAPAQUETES
ESCALA 1=10

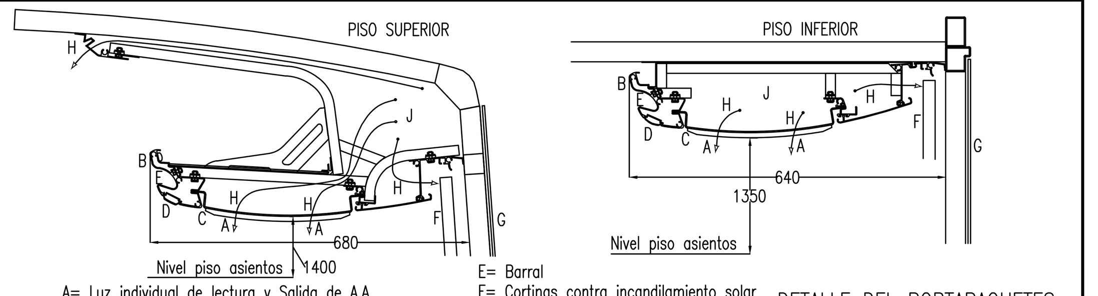

A= Luz individual de lectura y Salida de A.A.
B= Numero de Asiento en sistema BRAILE
C= Numero de Asiento
D= Plafon iluminación interior y Luz de sueno
E= Barral
F= Cortinas contra incandilamiento solar
G= Vidrio se seguridad tonalizado
H= Salidas de aire acondionado
J= Canal de aire acondicionado

DETALLE CORTE LONGITUDINAL
ESCALA 1=50

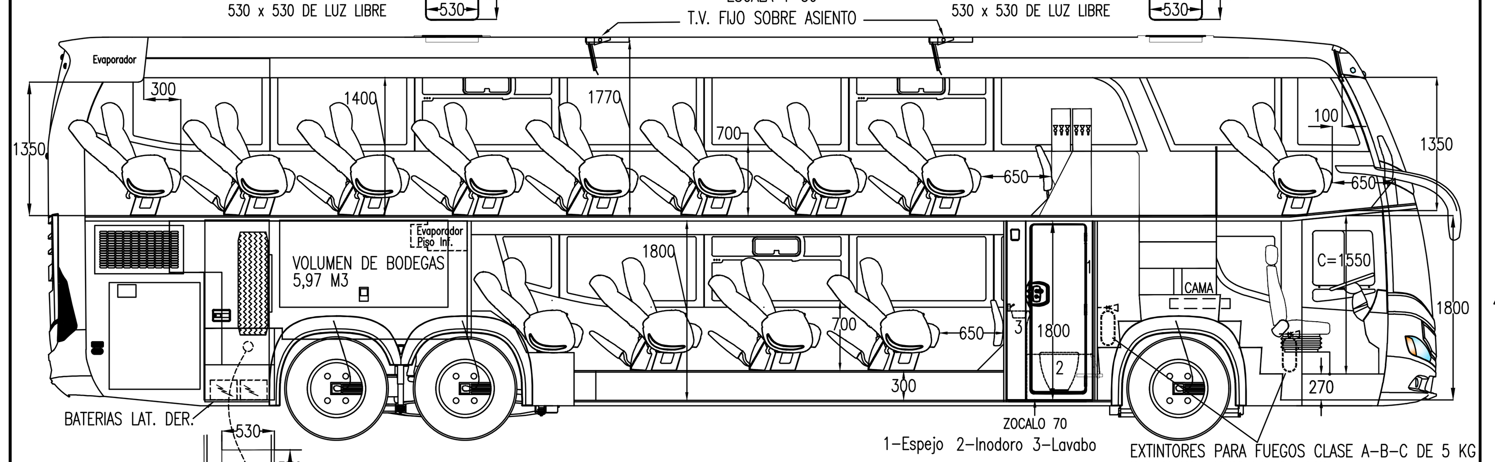

VISTA EN PLANTA PISO INFERIOR
ESCALA 1=50

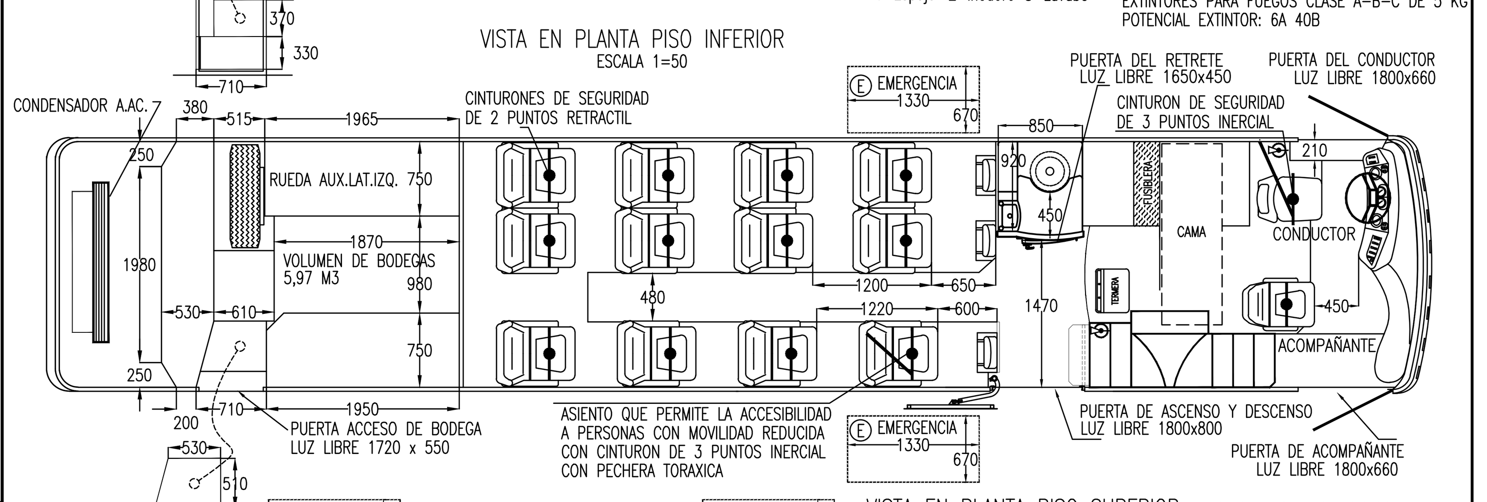

VISTA EN PLANTA PISO SUPERIOR
ESCALA 1=50

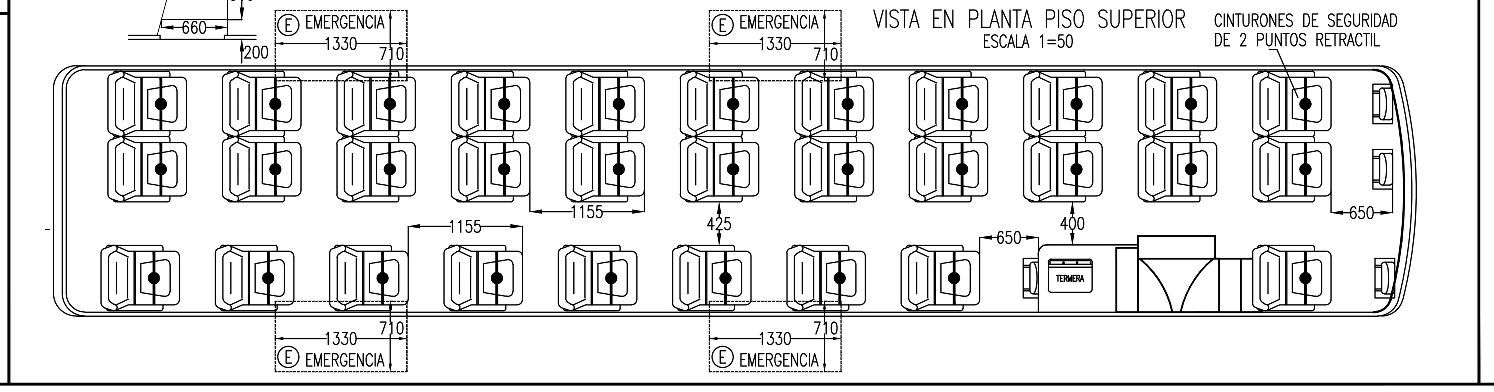

VISTA POSTERIOR
ESCALA 1=50

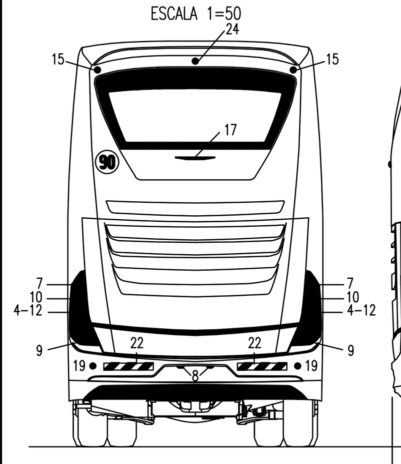

4 Faro de giro
7 Faro de posicióm
8 Faro placa patente
9 Faro de retroceso
10 Faro de freno
12 Faro intermitente de advertencia
15 Faro diferencial delimitador superior
17 Faro de freno elevado
19 Retroreflector
22 Banda retroreflectiva
24 Luz adicional trasera

VISTA LATERAL DERECHA
ESCALA 1=50

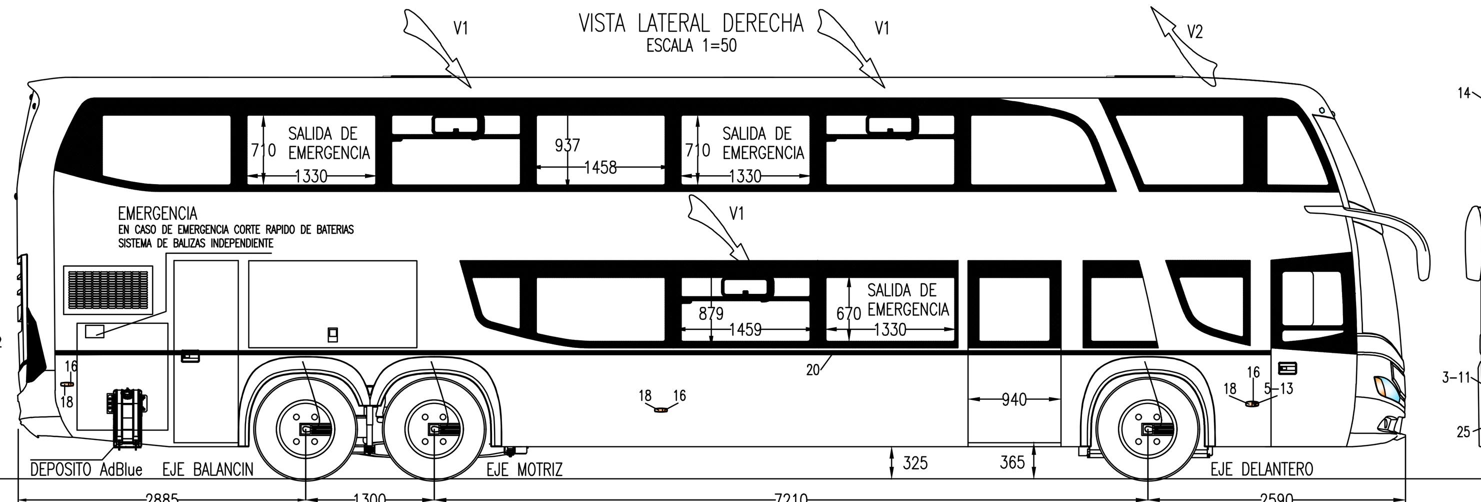

5 Faro de giro lateral
13 Faro intermitente de advertencia
16 Faro diferencial delimitador
18 Retroreflector
20 Banda retroreflectiva

VISTA FRONTAL
ESCALA 1=50

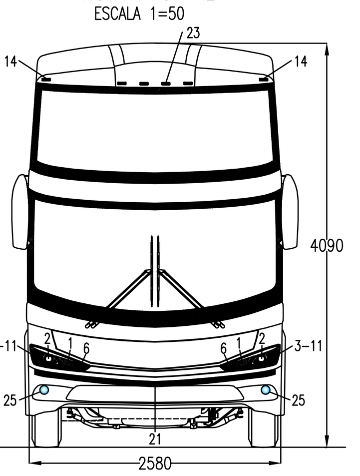

1 Faro delantero principal - Luz alta
2 Faro delantero principal - Luz baja
3 Faro de giro
6 Faro de posición
11 Faro intermitente de advertencia - Baliza
14 Faro diferencial delimitador superior
21 banda retroreflectiva
23 Luces adicionales delanteras
25 Faro antiniebla

VISTA LATERAL IZQUIERDA
ESCALA 1=50

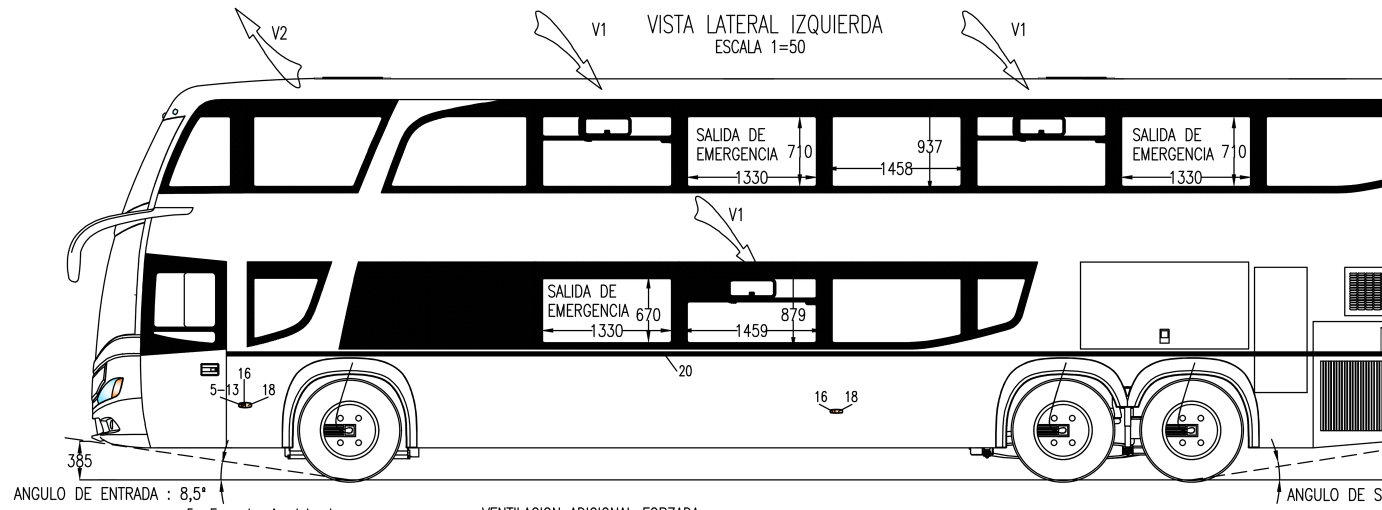

5 Faro de giro lateral
13 Faro intermitente de advertencia
16 Faro diferencial delimitador
18 Retroreflector
20 Banda retroreflectiva

VENTILACION ADICIONAL FORZADA:
V1= 6 ventanillas desplazables.
V2= 2 Forzadores para extracción de aire hacia el exterior, area libre: 105 cm2, caudal: 1000 m3/hora cada uno

DETALLE CORTE TRANSVERSAL
ESCALA 1=50

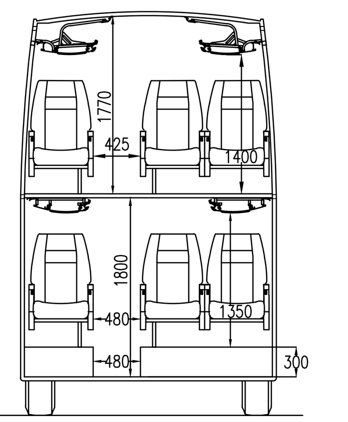

Tabla especificaciones técnicas (CNRT)	
Expediente original	NO APLICA
Expediente Modificación (número de chasis)	NO APLICA
1. Expediente, Plano o Disposición de aprobación "módulo experimental"	PLANO EST-003; EXP.: 20362/97; APROB. DISP. GCT 185 / 97
2. Expediente o referencia "ensayo estabilidad"	ENSAYO DE ESTABILIDAD LATERAL Nº 381/16 - D.A.T.
3. Expediente de LCM asociada	LCM Nº: 39-8336/2013 ; EXP. Nº: 0127720/2013
4. Chasis Marca / Modelo	SCANIA / K360 B 6X2 ; K400 B 6X2 ; K440 B 6X2
5. Carrocería Marca / Modelo	AUTOCAR TROYANO / DOBLE PISO
6. Configuración de ejes	1S ; 1d ; 1S
7.1 Dimensiones de neumáticos primer eje (índice de carga y velocidad)	385/65 R 22.5 (158 ; L-M)
7.2 Dimensiones de neumáticos segundo eje (índice de carga y velocidad)	315/80 R 22.5 (156/150 L)
7.3 Dimensiones de neumáticos tercer eje (índice de carga y velocidad)	385/65 R 22.5 (158 ; L-M)
8. Tipo de combustible	DIESEL
8.1 Capacidad de combustible (lts)	855
8.2 Cantidad de tanques de combustible	4
9.1 Cantidad total de butacas piso inferior (no incluye Tripulación)	12
9.2 Cantidad total de butacas piso superior	31
9.3 Cantidad total de butacas (incluye Tripulación)	45
9.4 Tipo de butacas (piso inferior y piso superior)	CAMA EJECUTIVO
9.5 Cinturones de seguridad (butacas para pasajeros)	DOS PUNTOS RETRACTIL
9.6. Marca / modelo de butaca	FAIC / ENTERPRISE
10.1 Ventanillas de emergencia piso superior	4
10.2 Ventanillas de emergencia piso inferior	2
11. Eje trasero direccional	NO
12. Vehículo con accesibilidad para personas con movilidad reducida (PMR)	SI (EX-2022-45854640-APN-SNTYCV#CNRT)
13. ABS / EBS	SI / SI
14. Control Electrónico de Estabilidad (Electronic Stability Control - ESC)	SI
15. Control Crucero Adaptativo (Adaptative Cruise Control - ACC)	SI
16. Sistema de Control de Carril (Lane Departure Warning System - LDWS)	SI
17. Advanced Emergency Braking Systems - AEBS)	SI
18. Señal de frenado de Emergencia (Emergency Braking Display - EBD)	NO

Tabla de emisiones del motor: DC 13 114 (360HP) ; DC 13 113 (400HP) ; DC 13 112 (440HP) - EuroV - Informe CINTRA Nº: 001 13 ER

Nivel sonoro emitido por el vehículo en aceleración (dBA)	79,9
Nivel sonoro emitido por el vehículo detenido - Escape (dBA)	89,4
Nivel sonoro emitido por el vehículo detenido - Motor (dBA)	92,2

Tabla de pesos	Eje delantero (Kg)	Ejes traseros (Kg)	Total (Kg)
Tara con 1/2 Tk de combustible	6221	13841	20062
Carga útil	1279	2659	3938
Peso total	7500	16500	24000
Admisibles	7500	16500	24000
Admisible chasis	7500	17000	24500

Tolerancias : +/- 5 mm

	Fecha	Nombre
Dibujó	06/03/23	M.L.
Revisó	07/03/23	J.A.A.
Aprobó	07/03/23	J.O.S.

APROBO: Jorge O. Soria, Ing. Mecánico, ICIE Nº 2-0253-3

JOSE TROYANO Y CIA. S.A.I.C.
FABRICA DE VEHICULOS M3 ARMADOS EN ETAPAS

Escala 1:50 — ISO (E) — Toler. No Aplica — Rug. No Aplica

PLANO DE PRESENTACION ANTE LA COMISION NACIONAL DE REGULACION DEL TRANSPORTE - GERENCIA DE FISCALIZACION TECNICA AUTOMOTOR C.N.R.T. - G.F.T.A.

PLANO Nº : X-0D446 / 3

FECHA DE EMISION : 07/03/2023

REEMPLAZA A PLANO Nº: X-0V446/3

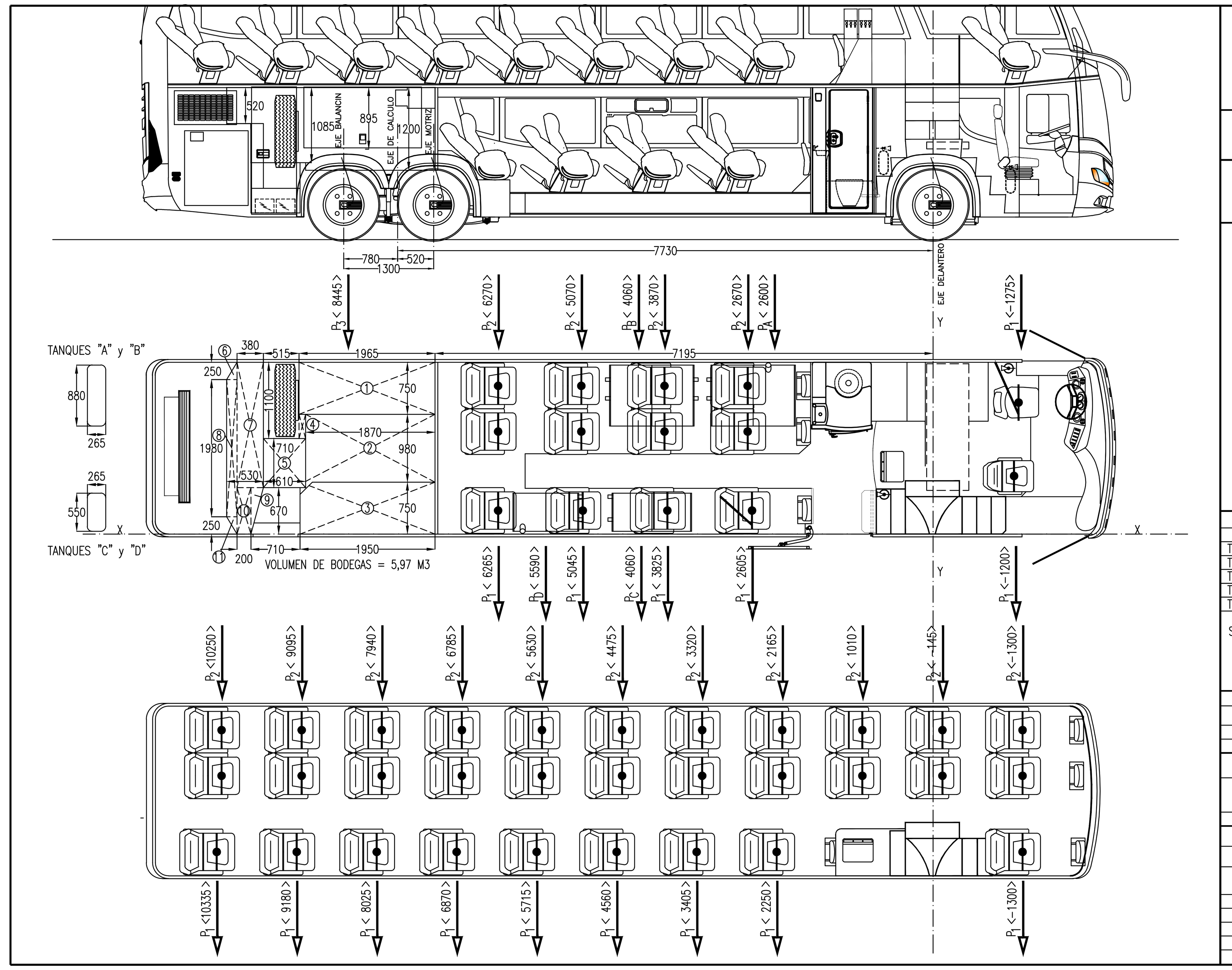

DATOS:
P1 = 70 KG = 1 PASAJERO
P2 = 140 KG = 2 PASAJEROS
P3 = 788 KG = EQUIPAJE
P6 = 6407 KG = TARA MAXIMA EJE DELANTERO (CHASIS+CARROCERIA+EQUIPO A.ACOND.+ TK LLENO)
P7 = 14022 KG = TARA MAXIMA TANDEM TRASERO (CHASIS+CARROCERIA+EQUIPO A.ACOND.+TK LLENO)
P(A-B-C-D) = TK - CARGA TOTAL = 735 KG

DISTANCIA ENTRE CENTROS DE APOYOS:
SE TOMO 1300 MM LA DISTANCIA ENTRE CENTROS DE EJES MOTRIZ Y LIBRE BALANCIN
EJE TRASERO DE CALCULO SE TOMO: EJE MOTRIZ= 60 % Y EJE BALANCIN= 40 %

CARGA POR PASAJEROS Y CONDUCTOR:
PESO TOTAL DE PASAJEROS, CONDUCTOR Y ACOMPAÑANTE: 3150 KG
EJE DELANTERO: $\frac{\sum Pi * Di}{7730}$ = 1352 KG EJE TRASERO: $\frac{\sum Pi * Di}{7730}$ = 1798 KG

SOBRECARGA POR EQUIPAJE:

H1= 895	X1= 8178	Y1= 2105	V1= 1,32 m3
H2= 1200	X2= 8130	Y2= 1240	V2= 2,20 m3
H3= 895	X3= 8170	Y3= 375	V3= 1,31 m3
H4= 1085	X4= 9113	Y4= 1555	V4= 0,04 m3
H5= 1085	X5= 9370	Y5= 1025	V5= 0,47 m3
H6= 520	X6= 10105	Y6= 2313	V6= 0,01 m3
H7= 520	X7= 9865	Y7= 1575	V7= 0,36 m3
H8= 520	X8= 10130	Y8= 1240	V8= 0,15 m3
H9= 520	X9= 9795	Y9= 447	V9= 0,03 m3
H10= 520	X10= 9955	Y10= 335	V10= 0,07 m3
H11= 520	X11= 10105	Y11= 167	V11= 0,01 m3

Vt= 5,97 m3

Xcgt= $\frac{\sum Vi * Xi}{Vt}$ = 8445 mm

Ycgt= $\frac{\sum Vi * Yi}{Vt}$ = 1232 mm

VOLUMEN MINIMO ADMISIBLE: 43 PASAJ * 0,10 m3/PASAJERO= 4,30 m3
VOLUMEN TOTAL DE BODEGA: 5,97 m3
VOLUMEN TOTAL * 100 kg/m3: 597 KG
SOBRECARGA 25% DEL PESO DE PASAJEROS+TRIPULACION: 788 KG ——SE TOMA ESTE VALOR PARA EL CALCULO
EJE DELANTERO: $\frac{\sum Pi * Di}{7730}$ = -73 KG
EJE TRASERO: $\frac{\sum Pi * Di}{7730}$ = 861 KG

SOBRECARGA POR TANQUE DE COMBUSTIBLE LLENO:

	LARGO	ANCHO	ALTO	AREA (MM2)	CAPACIDAD (LTS)	PESO LLENO CON COMBUSTIBLE (KG)
TANQUE "A":	1220	880	265	228993	279	240
TANQUE "B":	1220	880	265	228993	279	240
TANQUE "C":	1150	550	265	141543	163	140
TANQUE "D":	950	550	265	141543	134	115
TOTALES:					855	735

Se toma para el peso especifico del combustible 0,86 kg / litro
EJE DELANTERO: $\frac{\sum Pi * Di}{7730}$ = 372 KG —— *Descontamos la mitad conforme a lo indicado en el M.E.T.cap.II-1* ⟶ = -186 KG
EJE TRASERO: $\frac{\sum Pi * Di}{7730}$ = 363 KG ⟶ = -181 KG

VALORES ADMISIBLES DE PESOS POR LEY NACIONAL DE TRANSITO 24449/95 Y DECRETO 779/95:

	EJE DELANTERO (1)	TANDEM TRASERO (2)	SUMA (1)+(2)
VALOR NOMINAL SUSP. MECANICA	No Corresponde	No Corresponde	No Corresponde
BENEFICIO 5% SUSP.NEUMATICA	8000	16500	24500

VALORES ADMISIBLES DE PESOS CORRESPONDIENTES AL CHASIS

	EJE DELANTERO (1)	TANDEM TRASERO (2)	SUMA (1)+(2)
VALOR NOMINAL	7500	17000	24500

CUADRO FINAL VERIFICACION DE VALORES:

	EJE DELANTERO (3)	TANDEM TRASERO (4)	SUMA (3)+(4)
TARA: CHASIS+CARROCERIA+EQ.A.AC. CON TANQUE DE COMBUSTIBLE LLENO	6407	14022	20429
SOBRECARGA POR PASAJEROS	1352	1798	3150
SOBRECARGA POR EQUIPAJE	-73	861	788
DESCUENTO POR MEDIO TANQUE	-186	-181	-367
SUMA TOTAL POR EJE/TANDEM	7500	16500	24000
VALORES ADMISIBLES ADOPTADOS	7500	16500	24000

MARCA Y MODELO DE CARROCERIA: AUTOCAR TROYANO DOBLE PISO.
MARCA Y MODELO DE CHASIS: SCANIA K360 B 6X2 ; K400 B 6X2 ; K440 B 6X2
MARCA DE MOTOR: SCANIA; DENOMINACION: DC 13 114 (360 HP)- DC 13 113 (400 HP)- DC 13 112 (440 HP)- Euro V
MEDIDAS EN MILIMETROS
VOLUMEN DE BODEGAS= 5,97 M3
SERVICIO: LARGA DISTANCIA ; CAMA EJECUTIVO
CAPACIDAD: 43 PASAJEROS + CONDUCTOR + ACOMPAÑANTE
NEUMATICOS EJE DELANTERO: 385/65 R 22.5
NEUMATICOS EJE MOTRIZ: 315/80 R 22.5
NEUMATICOS EJE BALANCIN: 385/65 R 22.5

DISTANCIA DE LA FUERZA
AL EJE DELANTERO DE CALCULO
FUERZA ACTUANTE
P_2 <-1940>

Tolerancias : +/- 5 mm

	Fecha	Nombre
Dibujó	06/03/23	M.L.
Revisó	07/03/23	J.A.A.
Aprobó	07/03/23	J.O.S.

APROBO: Jorge O. Soria, Ing. Mecánico, ICIE Nº 2-0253-3

JOSE TROYANO Y CIA. S.A.I.C.
FABRICA DE VEHICULOS M3 ARMADOS EN ETAPAS

Escala 1:50 — ISO (E) — Toler. No Aplica — Rug. No Aplica

PLANO DE PRESENTACION ANTE LA COMISION NACIONAL DE REGULACION DEL TRANSPORTE - GERENCIA DE FISCALIZACION TECNICA AUTOMOTOR C.N.R.T. - G.F.T.A.

PLANO Nº : X-0D446 / 4

FECHA DE EMISION : 07/03/2023

REEMPLAZA A PLANO Nº: X-0V446/4

República Argentina - Poder Ejecutivo Nacional
1983/2023 - 40 AÑOS DE DEMOCRACIA

Hoja Adicional de Firmas
Plano

Número: PLANO-2023-87363865-APN-GFTA#CNRT

CIUDAD DE BUENOS AIRES
Viernes 28 de Julio de 2023

Referencia: Plano correspondiente (pdf)

El documento fue importado por el sistema GEDO con un total de 1 pagina/s.

Digitally signed by Gestion Documental Electronica
Date: 2023.07.28 13:06:06 -03:00

JOSE TROYANO - 23060126429
en representación de
JOSE TROYANO Y CIA SA IC - 30504956322

Digitally signed by Gestion Documental Electronica
Date: 2023.07.28 13:06:07 -03:00